TRÓJNIK RUROWO KOŁNIERZOWY TRK

Zastosowanie:

Trójnik rurowo kołnierzowy przeznaczony do rozgałęziania przewodu rurowego oraz zamontowania armatury zakończonej kołnierzem z bosym końcem rurociągu. Instalacje wodne, kanalizacyjne oraz inne instalacje przemysłowe obojętne chemicznie do PN10/PN16

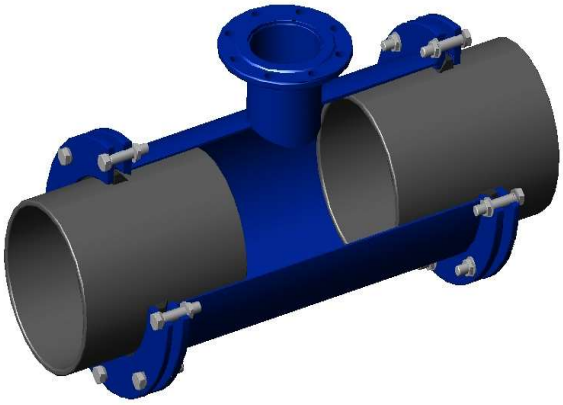

Cechy konstrukcyjne i Normy:

S235JR PN-EN ISO 10020, DIN 1.0037

uszczelka gumowa NBR, NKJ, EPDM

śruby: ZN5 S235JR wg ISO 4014/ISO 4017, A2/A4

podkładka: ZN5 S235JR wg ISO 7089 lub A2,A4

nakrętka: ZN5 S235JR ISO 4032 lub A2, A4

powłoka antykorozyjna: wg PN-EN4624,DIN-30677-2
zakres produkcji :DN 250-DN 800

Odejście kołnierzowe od DN 50-DN 300

Zakres temperatur: EPDM -10C/+60C, NBR-20C/+80C

Ugięcie kątowe rur+/-4 stopnie dla każdej średnicy zewnętrznej rury Dz,

zakres obejmy naprawcze +/-6 mm

woda

ścieki

www.kubwit.pl

P.P.H.U KUBWIT
65-950 Zielona Góra
Osadnicza 5

NIP:9291719001
REGON: 081183842

Kontakt:
T: +48 68 4535435
biuro@kubwit.pl

[tight transmissions networks]

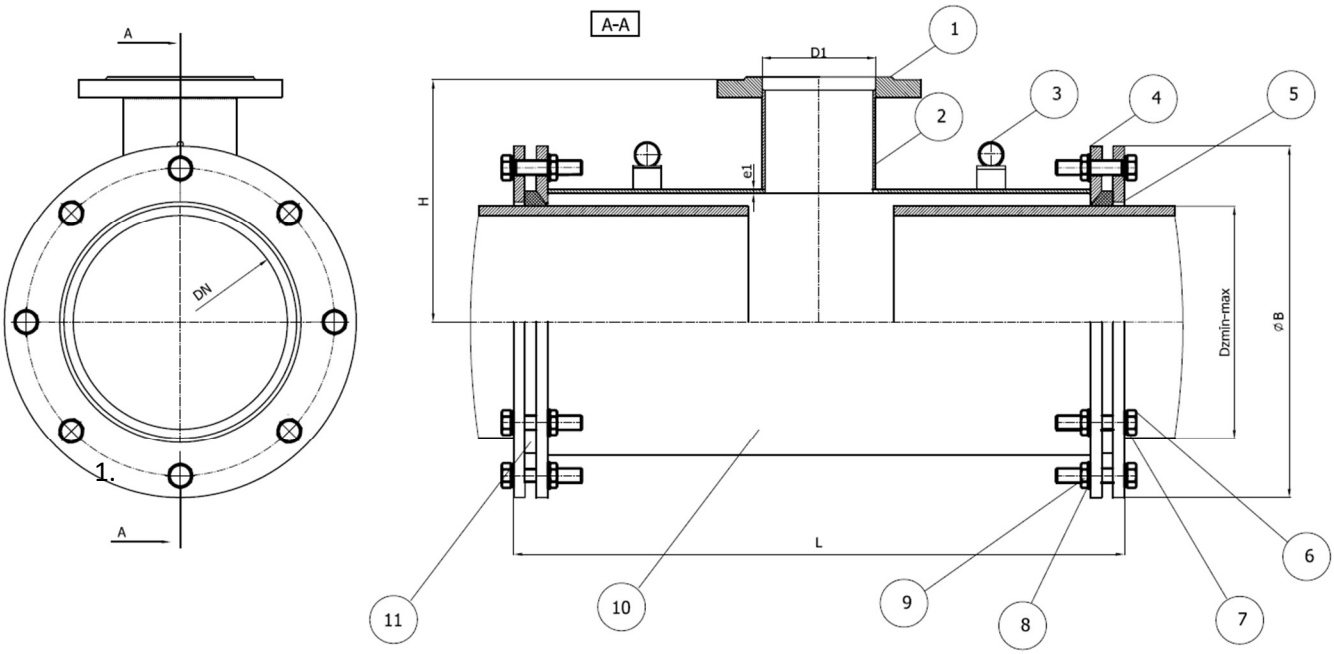

1. **Kołnierz przyłączeniowy (odejście):** S235JR wg DIN 1.0037
2. **Króciec (rura) :** R 45 wg PN-EN
3. **Ucho transportowe:** 235JR wg PN-EN 10020
4. **Kołnierz :** 235 JR wg DIN 1.0037
5. **Kołnierz dociskowy:** 235JR wg DIN 1.0037
6. **Śruba:** 235JR /Zn5 PN-EN ISO 4017
7. **Podkładka :** 235JR /Zn5 wg PN-EN ISO 7089
8. **Podkładka :** 235JR /Zn5 wg PN-EN ISO 7089
9. **Nakrętka :** 235JR / Zn5 wg PN-EN 4032
10. **Rura :** 235 JR wg DIN 1.0037
11. **Uszczelnienie:** EPDM, NKJ wg PN-EN 681-1

ZASTOSOWANIE TROJNIKA RUROWO KOŁNIERZOWEGO ZMNIEJSZA ILOŚĆ POŁĄCZEŃ PRZY ŁĄCZENIU BOSEGO KOŃCA RUROCIĄGU Z ARMATURĄ KOŁNIERZOWĄ

Średnice rury DN [mm]	Wymiary trójnika	Zakres Dzmin-Dzmax	Ugięcie rur	Odejście kołnierzowe DN 1
250-800	wg PN-EN	+/-7 mm	+/- 6 stopni	50-300

Na życzenia wykonamy dowolne wymiary trójnika TRK

Owiercenie odejścia kołnierzowego DN 1 wg PN-EN (PN 6, PN 10, PN 16)

Przy zamówieniu prosimy o podanie średnicy zewnętrznej rury DZ lub średnicy nominalnej DN

Trójnik przeznaczony do łączenia rur stalowych, żeliwnych, PVC-PE, GRP itp